豫通电机 YUTONG MOTOR

YFB4 HIGH-EFFICIENCY DUST EXPLOSION-PROOF THREE-PHASE ASYNCHRONOUS MOTOR

YFB4高效率粉尘防爆型三相异步电动机



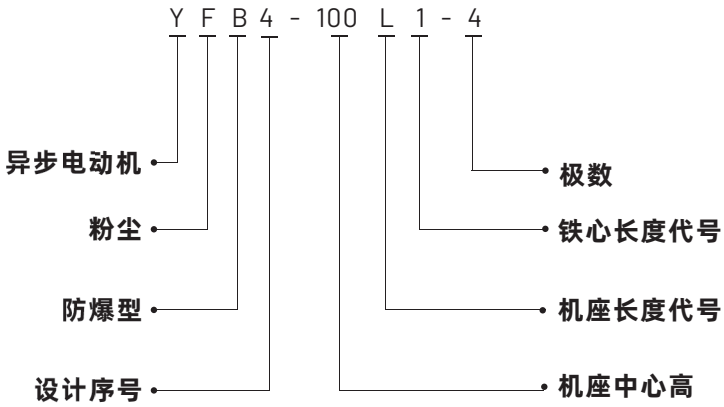

产品概述/PRODUCT OVERVIEW

功率范围：0.18～355kW 极数：2、4、6、8，机座号：71-355
电压：220V、230V、240V、380V、400V、415V、440V、460V、480V、660V、690V、720V、760V、796V、220V/380V、230V/400V、240V/415V、380V/660V、400V/690V、415V/720V、440V/760V、460V/796V 频率：50Hz、60Hz 冷却方式：IC411
工作制:S1，可定制频繁启动 绝缘等级：采用155（F）级绝缘
环境温度：-15℃到+40℃ 海拔高度：海拔不超过1000米。
产品信息： YFB4系列高效率粉尘防爆型三相异步电动机（机座号 71～355），符合GB18613-2020《电动机能效限定值及能效等级》中规定的二级效率标准。本系列电动机执行以下标准：GB/T 3836.1-2021《爆炸性环境第1 部分：设备通用要求》，GBT3836.31-2021《爆炸性环境第31 部分：由防粉尘点燃外壳“t”保护的设备》电动机防爆标志为Ex tb IIIC T130℃ Db。外壳防护等级为IP66。适用于具有爆炸性粉尘混合物的场所。该系列电动机的安装尺寸和性能也符合国际电工委员会IEC相关标准的要求，可以与国内外各类机械设备配套使用。

Power Range: 0.18～355 kW **Number of Poles**: 2, 4, 6, 8 **Frame Size**: 71–355
Voltage: 220V, 230V, 240V, 380V, 400V, 415V, 440V, 460V, 480V, 660V, 690V, 720V, 760V, 796V, 220V/380V, 230V/400V, 240V/415V, 380V/660V, 400V/690V, 415V/720V, 440V/760V, 460V/796V **Frequency**: 50Hz, 60Hz
Cooling Method: Ic411
Duty Type: S1, frequent start-up available upon customization **Insulation Class**: Class 155 (F)
Ambient Temperature: -15°C ~ +40°C **Altitude**: Not exceeding 1000 meters.
Product Information: YFB4 Series High-Efficiency Dust Explosion-Proof Three-Phase Asynchronous Motor (Frame Size 71～355) complies with Grade 2 efficiency specified in GB18613-2020 Minimum Allowable Values of Energy Efficiency and Energy Efficiency Grades for Motors.This series of motors implements the following standards: GB/T 3836.1-2021 Explosive atmospheres — Part 1: Equipment — General requirements, GB/T 3836.31-2021 Explosive atmospheres — Part 31: Equipment protected by dust ignition-proof enclosure "t". The motor explosion-proof mark is Ex tb ⅢC T130℃ Db. Enclosure Protection Grade: IP66. It is suitable for locations with explosive dust mixtures. The mounting dimensions and performance of this motor series also meet relevant IEC (International Electrotechnical Commission) standards, and can be matched with various mechanical equipment at home and abroad.



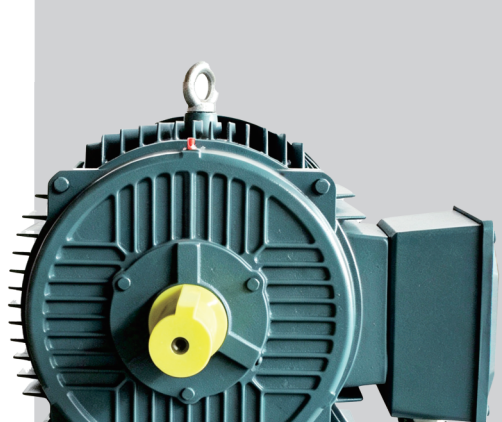

产品标准和技术要求
Q/YTDJ914-2026

质量管理体系符合
GB/T 19001-2016/ISO 9001:2015
中国认可国际互认管理体系
MANAGEMENT SYSTEM CNAS C020-M

豫通电机 YUTONG MOTOR

YFB4系列

产品性能数据/
PRODUCT PERFORMANCE DATA

2极3000r/min（同步转速）

规格 型号	功率 kW	电流 A	频率 Hz	转速 r/min	效率 %	功率 因数 cosΦ	接法	额定转矩 N·m	堵转转矩/ 额定转矩	最大转矩 额定转矩	堵转电流/ 额定电流	噪声 dB(A)	重量 kg
YFB4-80M1-2	0.75	1.64	50	2886	83.5	0.83	Y	2.5	2.2	2.3	8.5	62	20
YFB4-80M2-2	1.1	2.36	50	2869	85.2	0.83	Y	3.7	2.2	2.3	8.5	62	23
YFB4-90S-2	1.5	3.1	50	2912	86.5	0.85	Y	4.9	2.2	2.3	9.0	67	27
YFB4-90L-2	2.2	4.42	50	2905	88	0.86	Y	7.2	2.2	2.3	9.0	67	32
YFB4-100L-2	3	5.9	50	2904	89.1	0.87	Y	9.9	2.2	2.3	9.5	74	38
YFB4-112M-2	4	7.7	50	2907	90	0.88	△	13.1	2.2	2.3	9.5	77	48
YFB4-132S1-2	5.5	10.5	50	2946	90.9	0.88	△	17.8	2.0	2.3	9.5	79	67
YFB4-132S2-2	7.5	14	50	2933	91.7	0.89	△	24.4	2.0	2.3	9.5	79	60
YFB4-160M1-2	11	20.3	50	2956	92.6	0.89	△	35.5	2.0	2.3	9.5	81	118
YFB4-160M2-2	15	27.5	50	2958	93.3	0.89	△	48.4	2.0	2.3	9.5	81	135
YFB4-160L-2	18.5	33.7	50	2962	93.7	0.89	△	59.6	2.0	2.3	9.5	81	155
YFB4-180M-2	22	40	50	2967	94	0.89	△	70.8	2.0	2.3	9.5	83	195
YFB4-200L1-2	30	54.2	50	2971	94.5	0.89	△	96.4	2.0	2.3	9.0	84	250
YFB4-200L2-2	37	66.7	50	2970	94.8	0.89	△	119.0	2.0	2.3	9.0	84	280
YFB4-225M-2	45	80.2	50	2974	95	0.90	△	144.5	2.0	2.3	9.0	86	330
YFB4-250M-2	55	98	50	2980	95.3	0.90	△	176.3	2.0	2.3	9.0	89	405
YFB4-280S-2	75	133	50	2985	95.6	0.90	△	239.9	1.8	2.3	8.5	91	545
YFB4-280M-2	90	160.4	50	2985	95.8	0.89	△	287.9	1.8	2.3	8.5	91	585
YFB4-315S-2	110	194.2	50	2979	96	0.90	△	352.6	1.8	2.3	8.5	92	890
YFB4-315M-2	132	233.1	50	2979	96.2	0.90	△	423.2	1.8	2.3	8.5	92	1100
YFB4-315L1-2	160	280.6	50	2978	96.3	0.89	△	513.1	1.8	2.2	8.5	92	1140
YFB4-315L-2	185	321.3	50	2981	96.4	0.91	△	592.7	1.8	2.2	8.5	92	1160
YFB4-315L2-2	200	353.9	50	2979	96.5	0.89	△	641.2	1.8	2.2	8.5	92	1190
YFB4-315L3-2	220	389.2	50	2975	96.5	0.89	△	706.2	1.6	2.2	8.5	92	1230
YFB4-355M1-2	220	389.2	50	2975	96.5	0.89	△	706.2	1.6	2.2	8.5	92	1510
YFB4-355M2-2	250	432.6	50	2984	96.5	0.91	△	800.1	1.6	2.2	8.5	97	1580
YFB4-355L1-2	280	484.5	50	2987	96.5	0.91	△	895.2	1.6	2.2	8.5	97	1710
YFB4-355L2-2	315	545.1	50	2984	96.5	0.91	△	1008.1	1.6	2.2	8.5	97	1750

4极1500r/min（同步转速）

规格 型号	功率 kW	电流 A	频率 Hz	转速 r/min	效率 %	功率 因数 cosΦ	接法	额定转矩 N·m	堵转转矩/ 额定转矩	最大转矩 额定转矩	堵转电流/ 额定电流	噪声 dB(A)	重量 kg
YFB4-80M1-4	0.55	1.3	50	1425	83.9	0.77	Y	3.7	2.3	2.3	8.5	56	17
YFB4-80M2-4	0.75	1.8	50	1427	85.7	0.74	Y	5.0	2.3	2.3	8.5	56	20
YFB4-90S-4	1.1	2.56	50	1431	87.2	0.75	Y	7.3	2.3	2.3	8.5	59	26
YFB4-90L-4	1.5	3.33	50	1427	88.2	0.76	Y	10.0	2.3	2.3	9.0	59	30
YFB4-100L1-4	2.2	4.73	50	1456	89.5	0.79	Y	14.4	2.3	2.3	9.0	64	40
YFB4-100L2-4	3	6.2	50	1457	90.4	0.82	Y	19.7	2.3	2.3	9.5	64	40
YFB4-112M-4	4	8.3	50	1456	91.1	0.81	△	26.2	2.3	2.3	9.5	65	52
YFB4-132S-4	5.5	11.1	50	1462	91.9	0.82	△	35.9	2.0	2.3	9.5	71	70
YFB4-132M-4	7.5	14.8	50	1460	92.6	0.83	△	49.1	2.0	2.3	9.5	71	80
YFB4-160M-4	11	21.6	50	1475	93.3	0.83	△	71.2	2.0	2.3	9.5	73	120
YFB4-160L-4	15	28.7	50	1475	93.9	0.85	△	97.1	2.0	2.3	9.5	73	146
YFB4-180M-4	18.5	35.1	50	1477	94.2	0.85	△	119.6	2.0	2.3	9.5	76	185
YFB4-180L-4	22	41.6	50	1478	94.5	0.85	△	142.2	2.0	2.3	9.5	76	230
YFB4-200L-4	30	56.5	50	1483	94.9	0.85	△	193.2	2.0	2.3	9.0	76	270
YFB4-225S-4	37	69.5	50	1484	95.2	0.85	△	238.1	2.0	2.3	9.0	78	330
YFB4-225M-4	45	84.3	50	1485	95.4	0.85	△	289.4	2.0	2.3	9.0	78	360
YFB4-250M-4	55	101.6	50	1488	95.7	0.86	△	353.0	2.0	2.3	9.0	79	450
YFB4-280S-4	75	136.4	50	1490	96	0.87	△	480.7	2.0	2.3	8.5	80	755
YFB4-280M-4	90	161.7	50	1490	96.1	0.88	△	576.8	2.0	2.3	8.5	80	795
YFB4-315S-4	110	194.5	50	1489	96.3	0.89	△	705.5	1.8	2.2	8.5	88	880
YFB4-315M-4	132	233.8	50	1489	96.4	0.89	△	846.6	1.8	2.2	8.5	88	1030
YFB4-315L1-4	160	279.7	50	1489	96.6	0.9	△	1026.2	1.8	2.2	8.5	88	1100
YFB4-315L1-4	185	323.4	50	1489	96.6	0.9	△	1186.5	1.8	2.2	8.5	88	1150
YFB4-315L2-4	200	349.2	50	1488	96.7	0.9	△	1283.6	1.8	2.2	8.5	88	1230
YFB4-355M1-4	220	384.1	50	1490	96.7	0.9	△	1410.1	1.8	2.2	8.5	92	1595
YFB4-355M2-4	250	436.5	50	1490	96.7	0.9	△	1602.3	1.8	2.2	8.5	92	1650
YFB4-355L1-4	280	488.9	50	1490	96.7	0.9	△	1794.6	1.8	2.2	8.5	92	1690
YFB4-355L2-4	315	550	50	1490	96.7	0.9	△	2019.0	1.8	2.2	8.5	92	1800

豫通电机 YUTONG MOTOR

YFB4系列

6极1000r/min（同步转速）

规格 型号	功率 kW	电流 A	频率 Hz	转速 r/min	效率 %	功率因数 cosΦ	接法	额定转矩 N·m	堵转转矩/额定转矩	最大转矩额定转矩	堵转电流/额定电流	噪声 dB(A)	重量 kg
YFB4-90S-6	0.75	1.97	50	949	82.7	0.7	Y	7.5	2.1	2.1	7.5	57	25
YFB4-90L-6	1.1	2.7	50	948	84.5	0.73	Y	11.1	2.1	2.1	7.5	57	30
YFB4-100L-6	1.5	3.74	50	958	85.9	0.71	Y	15.0	2.1	2.1	7.5	61	39
YFB4-112M-6	2.2	5.3	50	965	87.4	0.72	Y	21.8	2.1	2.1	7.5	65	45
YFB4-132S-6	3	7.1	50	972	88.6	0.73	Y	29.5	2.0	2.1	7.5	69	58
YFB4-132M1-6	4	9.43	50	972	89.5	0.72	△	39.3	2.0	2.1	8.0	69	70
YFB4-132M2-6	5.5	12.6	50	971	90.5	0.74	△	54.1	2.0	2.1	8.0	69	80
YFB4-160M-6	7.5	16	50	978	91.3	0.78	△	73.2	2.0	2.1	8.0	73	130
YFB4-160L-6	11	22.5	50	978	92.3	0.81	△	107.4	2.0	2.1	8.5	73	145
YFB4-180L-6	15	30.7	50	983	92.9	0.8	△	145.7	2.0	2.1	8.5	73	198
YFB4-200L1-6	18.5	37.7	50	986	93.4	0.8	△	179.2	2.0	2.1	8.5	73	230
YFB4-200L2-6	22	44.1	50	986	93.7	0.81	△	213.1	2.0	2.1	8.5	73	270
YFB4-225M-6	30	59	50	985	94.2	0.82	△	290.9	2.0	2.1	8.3	74	320
YFB4-250M-6	37	71.7	50	988	94.5	0.83	△	357.6	2.0	2.1	8.3	76	420
YFB4-280S-6	45	84.9	50	992	94.8	0.85	△	433.2	2.0	2.0	8.5	78	530
YFB4-280M-6	55	103.1	50	992	95.1	0.85	△	529.5	2.0	2.0	8.5	78	590
YFB4-315S-6	75	142.2	50	992	95.4	0.84	△	722.0	1.6	2.0	8.0	83	830
YFB4-315M-6	90	168.3	50	992	95.6	0.85	△	866.4	1.6	2.0	8.0	83	965
YFB4-315L1-6	110	205.3	50	992	95.8	0.85	△	1059.0	1.6	2.0	8.0	83	1050
YFB4-315L2-6	132	243	50	991	96	0.86	△	1272.0	1.6	2.0	8.0	83	1130
YFB4-355S-6	160	293.9	50	994	96.2	0.86	△	1537.2	1.6	2.0	8.0	85	1550
YFB4-355M1-6	185	337.5	50	993	96.2	0.87	△	1779.2	1.6	2.0	8.0	85	1610
YFB4-355M2-6	200	364	50	993	96.3	0.87	△	1923.5	1.6	2.0	8.0	85	1660
YFB4-355L1-6	220	400.2	50	992	96.4	0.87	△	2117.9	1.6	2.0	8.0	85	1750
YFB4-355L2-6	250	454.1	50	992	96.5	0.87	△	2406.8	1.6	2.0	8.0	85	1800
YFB4-355L3-6	280	508.7	50	991	96.5	0.87	△	2698	1.6	2.0	8.0	85	1860

8极750r/min（同步转速）

规格 型号	功率 kW	电流 A	频率 Hz	转速 r/min	效率 %	功率因数 cosΦ	接法	额定转矩 N·m	堵转转矩/额定转矩	最大转矩额定转矩	堵转电流/额定电流	噪声 dB(A)	重量 kg
YFB4-132S-8	2.2	5.65	50	724	84.5	0.7	Y	29.0	1.8	2.0	7.5	64	56
YFB4-132M-8	3	7.58	50	723	85.9	0.7	Y	39.6	1.8	2.0	7.8	64	68
YFB4-160M1-8	4	9.7	50	729	87.1	0.71	△	52.4	1.8	2.0	7.9	68	88
YFB4-160M2-8	5.5	13.2	50	730	88.3	0.72	△	72.0	1.8	2.0	8.1	68	97
YFB4-160L-8	7.5	17.3	50	729	89.3	0.74	△	98.3	1.8	2.0	7.8	68	120
YFB4-180L-8	11	25.1	50	732	90.4	0.74	△	143.5	1.8	2.0	7.9	70	175
YFB4-200L-8	15	33.4	50	735	91.2	0.75	△	194.9	1.8	2.0	8.0	73	215
YFB4-225S-8	18.5	40.9	50	736	91.7	0.75	△	240.0	1.8	2.0	8.1	73	275
YFB4-225M-8	22	46.8	50	736	92.1	0.78	△	285.5	1.8	2.0	8.3	73	300
YFB4-250M-8	30	62.9	50	739	92.7	0.78	△	387.7	1.8	2.0	7.9	75	370
YFB4-280S-8	37	77.5	50	739	93.1	0.78	△	478.1	1.8	2.0	7.9	76	480
YFB4-280M-8	45	93.5	50	739	93.4	0.79	△	581.5	1.8	2.0	7.9	76	535
YFB4-315S-8	55	111.5	50	741	93.7	0.8	△	708.8	1.6	2.0	8.2	82	730
YFB4-315M-8	75	150.5	50	741	94.2	0.81	△	966.6	1.6	2.0	7.6	82	880
YFB4-315L1-8	90	177.3	50	740	94.4	0.82	△	1161.5	1.6	2.0	7.7	82	975
YFB4-315L2-8	110	216.5	50	740	94.7	0.82	△	1419.6	1.6	2.0	7.7	82	1100
YFB4-355S-8	132	258.3	50	742	94.9	0.82	△	1698.9	1.6	2.0	7.7	89	1490
YFB4-355M-8	160	311.8	50	742	95.1	0.82	△	2059.3	1.6	2.0	7.7	89	1600
YFB4-355L1-8	185	360.1	50	742	95.2	0.82	△	2381.1	1.6	2.0	7.8	89	1650
YFB4-355L2-8	200	385.8	50	742	95.4	0.83	△	2574.1	1.6	2.0	7.8	89	1720
YFB4-355L3-8	220	422.2	50	742	95.4	0.83	△	2831.5	1.6	2.0	7.8	89	1780

外形及安装尺寸/
DIMENSIONS

IM B3

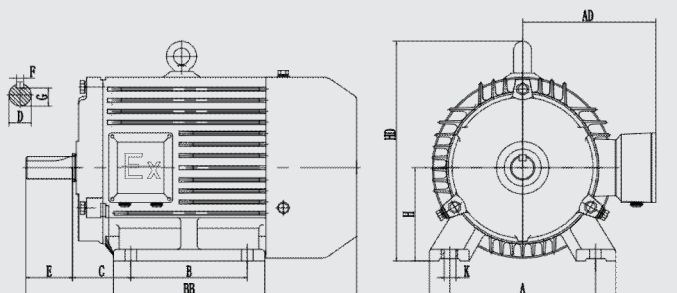

IM B5

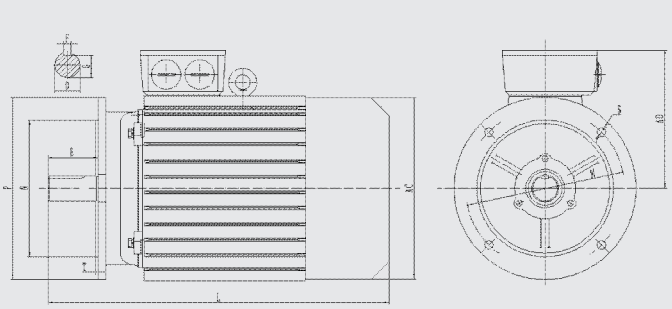

机座号	极数	YFB4系列电机安装尺寸及公差														外形尺寸					
		A	B	C	D	E	F	G	H	K	M	N	P	S	T	BB	AB	AC	AD	HD	L
80M	2/4/6/8	125	100	50	19	40	6	15.5	80	4-Φ10	165	130	200	4-Φ12	3.5	142	160	167	143	162	300
90S	2/4/6/8	140	100	56	24	50	8	20	90	4-Φ10	165	130	200	4-Φ12	3.5	185	176	180	153	186	355
90L	2/4/6/8	140	125	56	24	50	8	20	90	4-Φ10	165	130	200	4-Φ12	3.5	211	176	180	153	186	385
100L	2/4/6/8	160	140	63	28	60	8	24	100	4-Φ12	215	180	250	4-Φ15	4	232	202	205	171	247	436
112M	2/4/6/8	190	140	70	28	60	8	24	112	4-Φ12	215	180	250	4-Φ15	4	192	200	220	203	252	396
132S	2/4/6/8	216	140	89	38	80	10	33	132	4-Φ12	265	230	300	4-Φ15	4	187	262	258	205	315	466
132M	2/4/6/8	216	178	89	38	80	10	33	132	4-Φ12	265	230	300	4-Φ15	4	224	262	258	205	315	503
160M	2/4/6/8	254	210	108	42	110	12	37	160	4-Φ15	300	250	350	4-Φ19	5	260	314	313	242	374	625
160L	2/4/6/8	254	254	108	42	110	12	37	160	4-Φ15	300	250	350	4-Φ19	5	304	314	313	242	374	660
180M	2/4/6/8	279	241	121	48	110	14	42.5	180	4-Φ15	300	250	350	4-Φ19	5	305	352	354	255	418	717
180L	2/4/6/8	279	279	121	48	110	14	42.5	180	4-Φ15	300	250	350	4-Φ19	5	345	352	354	255	418	755
200L	2/4/6/8	318	305	133	55	110	16	49	200	4-Φ19	350	300	400	4-Φ19	5	367	384	396	312	465	773
225S	4/8	356	286	149	60	140	18	53	225	4-Φ19	400	350	450	8-Φ19	5	367	435	445	325	525	830
225M	2	356	311	149	55	110	16	49	225	4-Φ19	400	350	450	8-Φ19	5	393	435	445	325	525	830
225M	4/6/8	356	311	149	60	140	18	53	225	4-Φ19	400	350	450	8-Φ19	5	393	435	445	325	525	862
250M	2	406	349	168	60	140	18	53	250	4-Φ24	500	450	550	8-Φ19	5	453	486	485	370	570	930
250M	4/6/8	406	349	168	65	140	18	58	250	4-Φ24	500	450	550	8-Φ19	5	453	486	485	370	570	930
280S	2	457	368	190	65	140	18	58	280	4-Φ24	500	450	550	8-Φ19	5	482	545	546	394	630	1005
280S	4/6/8	457	368	190	75	140	20	67.5	280	4-Φ24	500	450	550	8-Φ19	5	482	545	546	394	630	1005
280M	2	457	419	190	65	140	18	58	280	4-Φ24	500	450	550	8-Φ19	5	533	545	546	394	630	1325
280M	4/6/8	457	419	190	75	140	20	67.5	280	4-Φ24	500	450	550	8-Φ19	5	533	545	546	394	630	1325
315S	2	508	406	216	65	140	18	58	315	4-Φ28	600	550	660	8-Φ24	6	565	630	619	525	740	1215
315S	4/6/8	508	406	216	80	170	22	71	315	4-Φ28	600	550	660	8-Φ24	6	565	630	619	525	740	1215
315M	2	508	457	216	65	140	18	58	315	6-Φ28	600	550	660	8-Φ24	6	675	630	619	525	740	1325
315M	4/6/8	508	457	216	80	170	22	71	315	6-Φ28	600	550	660	8-Φ24	6	675	630	619	525	740	1325
315L	2	508	508	216	65	140	18	58	315	6-Φ28	600	550	660	8-Φ24	6	675	630	619	525	740	1325
315L	4/6/8	508	508	216	80	170	22	71	315	6-Φ28	600	550	660	8-Φ24	6	675	630	619	525	740	1325
355S	6	610	560	254	95	170	25	86	355	6-Φ28	740	680	800	8-Φ24	6	750	725	697	655	848	1530
355M	2	610	560	254	75	140	20	67.5	355	6-Φ28	740	680	800	8-Φ24	6	750	725	697	655	848	1500
355M	4/6/8	610	560	254	95	170	25	86	355	6-Φ28	740	680	800	8-Φ24	6	750	725	697	655	848	1530
355L	2	610	630	254	75	140	20	67.5	355	6-Φ28	740	680	800	8-Φ24	6	750	725	697	655	848	1500
355L	4/6/8	610	630	254	95	170	25	86	355	6-Φ28	740	680	800	8-Φ24	6	750	725	697	655	848	1530

* 备注：安装尺寸参考国家标准尺寸，外形尺寸仅作为参考，若需要准确尺寸，以实物尺寸为准。