豫通电机 YUTONG MOTOR

YE5 SERIES THREE-PHASE INDUCTION MOTOR

YE5系列三相异步电动机



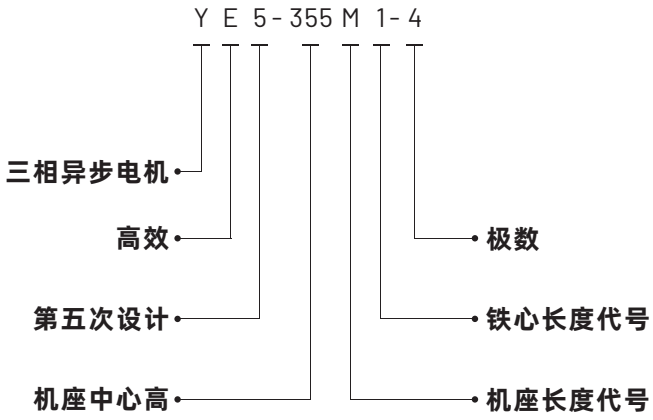

产品概述/PRODUCT OVERVIEW

功率范围：0.75~375kW　机座号：80-355　极数：2、4、6、8
电压和频率：380V/50HZ，可定制
冷却方式：IC411　防护等级：IP55　绝缘等级：F级
能效等级：GB18613-2020 一级能效(IEC标准 IE5)
海拔：<1000m，可定制高海拔、高湿热环境电机
环境温度：-20~40℃　工作制：S1，可定制频繁启动
优势：YE5系列三相异步电动机是我公司自行开发设计的全封闭自扇冷式三相异步电动机。效率指标符合GB18613-2020《中小型三相异步电动机能效限定值及能效等级》中的1级效率的规定，其效率指标与IEC60034-30的附录A中的推荐表(IE5)保持一致。本系列电动机机座号范围为80-355，功率等级和安装尺寸符合GB/T4772.1/IEC60072-1和GB/T4772.2/IEC60072-2标准的规定。该电机是目前国家倡导推荐应用的新一代节能产品，可以满足高海拔、环境恶劣、过载要求较大的场所使用，是空气压缩机、制冷机、矿山机械、减速机、水泵、风机等行业的理想配意动力。

Power range: 0.75~375kW;　**Frame size**: 80-355;　**Number of poles**: 2, 4, 6, 8;
Voltage and frequency: 380V/50HZ, customizable, voltage and frequency;
Cooling method:IC411;　**Protection level** :IP55;　**Insulation class**: F;
Energy efficiency level: GB18613-2020 Level 1 energy efficiency (IEC standard IE5);
Altitude: <1000m, motors for high altitude, high humidity and heat environment can be customized;
Ambient temperature: -20~40℃;　**Duty Cycles**: S1, can be customized for frequent start;
Features:The YE5 series three-phase asynchronous motor is a fully enclosed self-fan-cooled three-phase asynchronous motor developed and designed by our company. The efficiency index conforms to the Class 1 efficiency provisions in GB18613-2020 "Energy Efficiency Limits and Energy Efficiency Grades for Small and Medium-sized Three-phase Asynchronous Motors", and its efficiency index is consistent with the recommended table (IE5) in Appendix A of IEC60034-30. The frame size range of this series of motors is 80-355, and the power level and installation dimensions conform to the provisions of GB/T4772.1/IEC60072-1 and GB/T4772.2/IEC60072-2 standards. This motor is a new generation of energy-saving products currently advocated and recommended by the country. It can meet the use of places with high altitudes, harsh environments, and large overload requirements. It is an ideal power for air compressors, refrigerators, mining machinery, reducers, water pumps, fans and other industries.

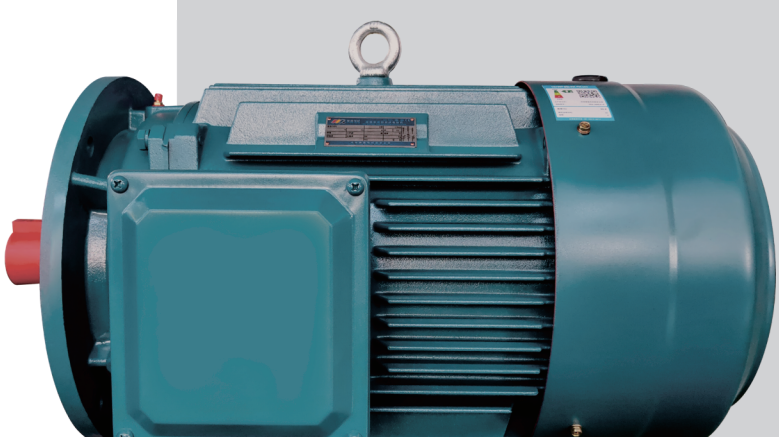



产品标准和技术要求
GB/T 14711-2025

质量管理体系符合
GB/T 19001-2016/ISO 9001:2015
中国认可国际互认管理体系
MANAGEMENT SYSTEM CNAS C020-M

EN 60034-1:2010
EN 61000-3-2:2014
EN 61000-3-3:2013

豫通电机 YUTONG MOTOR

YE5系列

产品性能数据/
PRODUCT PERFORMANCE DATA

2极3000r/min（同步转速）

规格 型号	功率 kW	电流 A	频率 Hz	转速 r/min	效率 %	接法	额定转矩 N·m	堵转转矩/ 额定转矩	最大转矩 额定转矩	堵转电流/ 额定电流	噪声 dB(A)	重量 kg	
YE5-80M1-2	0.75	1.5	50	2890	86.3	Y	2.5	2.2	2.3	8.5	62	20	0.88
YE5-80M2-2	1.1	2.2	50	2870	87.8	Y	3.7	2.2	2.3	8.5	62	21	0.87
YE5-90S-2	1.5	3	50	2915	88.9	Y	4.9	2.2	2.3	9.0	67	28	0.87
YE5-90L-2	2.2	4.3	50	2907	90.2	Y	7.2	2.2	2.3	9.0	67	31	0.86
YE5-100L-2	3	5.8	50	2906	91.1	Y	9.9	2.2	2.3	9.5	74	39	0.87
YE5-112M-2	4	7.6	50	2921	91.8	△	13.1	2.2	2.3	9.5	77	48	0.88
YE5-132S1-2	5.5	10.3	50	2952	92.6	△	17.8	2.0	2.3	9.5	79	67	0.88
YE5-132S2-2	7.5	13.8	50	2952	93.3	△	24.3	2.0	2.3	9.5	79	73	0.89
YE5-160M1-2	11	19.1	50	2966	94	△	35.4	2.0	2.3	9.5	81	135	0.93
YE5-160M2-2	15	27.1	50	2964	94.5	△	48.3	2.0	2.3	9.5	81	145	0.89
YE5-160L-2	18.5	33.3	50	2968	94.9	△	59.5	2.0	2.3	9.5	81	158	0.89
YE5-180M-2	22	37.8	50	2973	95.1	△	70.7	2.0	2.3	9.5	83	198	0.93
YE5-200L1-2	30	53.5	50	2974	95.5	△	96.3	2.0	2.3	9.0	84	250	0.89
YE5-200L2-2	37	66	50	2974	95.8	△	118.8	2.0	2.3	9.0	84	280	0.89
YE5-225M-2	45	79.2	50	2978	96	△	144.3	2.0	2.3	9.0	86	405	0.89
YE5-250M-2	55	97.6	50	2982	96.2	△	176.1	2.0	2.3	9.0	89	465	0.89
YE5-280S-2	75	132.5	50	2985	96.5	△	239.9	1.8	2.3	8.5	91	545	0.89
YE5-280M-2	90	159	50	2986	96.6	△	287.8	1.8	2.3	8.5	91	595	0.89
YE5-315S-2	110	194	50	2982	96.8	△	352.3	1.8	2.3	8.5	92	890	0.89
YE5-315M-2	132	232.6	50	2982	96.9	△	422.7	1.8	2.3	8.5	92	1060	0.89
YE5-315L1-2	160	278.5	50	2978	97	△	513.1	1.8	2.2	8.5	92	1140	0.90
YE5-315L1-2	185	319	50	2980	97.1	△	592.9	1.8	2.2	8.5	92	1160	0.91
YE5-315L2-2	200	351.3	50	2978	97.2	△	641.4	1.8	2.2	8.5	92	1190	0.89
YE5-315L3-2	220	386.5	50	2982	97.2	△	704.6	1.6	2.2	8.5	92	1270	0.89
YE5-315L4-2	250	429.5	50	2983	97.2	△	800.4	1.6	2.2	8.5	92	1310	0.91
YE5-355M1-2	220	386.5	50	2983	97.2	△	704.3	1.6	2.2	8.5	97	1500	0.89
YE5-355M-2	250	429.5	50	2983	97.2	△	800.4	1.6	2.2	8.5	97	1580	0.91
YE5-355L1-2	280	481	50	2987	97.2	△	895.2	1.6	2.2	8.5	97	1710	0.91
YE5-355L-2	315	541.3	50	2984	97.2	△	1008.1	1.6	2.2	8.5	97	1750	0.91

4极1500r/min（同步转速）

规格 型号	功率 kW	电流 A	频率 Hz	转速 r/min	效率 %	接法	额定转矩 N·m	堵转转矩/ 额定转矩	最大转矩 额定转矩	堵转电流/ 额定电流	噪声 dB(A)	重量 kg	功率 因数 cosΦ
YE5-80M2-4	0.75	1.7	50	1430	88.2	Y	5.0	2.3	2.3	8.5	56	20	0.76
YE5-90S-4	1.1	2.46	50	1435	89.5	Y	7.3	2.3	2.3	8.5	59	28	0.76
YE5-90L-4	1.5	3.2	50	1430	90.4	Y	10.0	2.3	2.3	9.0	59	32	0.78
YE5-100L1-4	2.2	4.6	50	1460	91.4	Y	14.4	2.3	2.3	9.0	64	40	0.79
YE5-100L2-4	3	6.1	50	1460	92.1	Y	19.6	2.3	2.3	9.5	64	48	0.81
YE5-112M-4	4	8.2	50	1462	92.8	△	26.1	2.3	2.3	9.5	65	52	0.8
YE5-132S-4	5.5	10.8	50	1467	93.4	△	35.8	2.2	2.3	9.5	71	76	0.83
YE5-132M-4	7.5	14.6	50	1466	94	△	48.9	2.2	2.3	9.5	71	83	0.83
YE5-160M-4	11	21	50	1479	94.6	△	71.0	2.2	2.3	9.5	73	151	0.83
YE5-160L-4	15	28.5	50	1478	95.1	△	96.9	2.2	2.3	9.5	73	173	0.84
YE5-180M-4	18.5	34.5	50	1479	95.3	△	119.5	2.2	2.3	9.5	76	205	0.85
YE5-180L-4	22	41.1	50	1478	95.5	△	142.2	2.2	2.3	9.5	76	236	0.85
YE5-200L-4	30	55.9	50	1486	95.9	△	192.8	2.2	2.3	9.0	76	290	0.85
YE5-225S-4	37	68.8	50	1486	96.1	△	237.8	2.2	2.3	9.0	78	360	0.85
YE5-225M-4	45	83.5	50	1487	96.3	△	289.0	2.2	2.3	9.0	78	415	0.85
YE5-250M-4	55	100.7	50	1489	96.5	△	352.8	2.2	2.3	9.0	79	512	0.86
YE5-280S-4	75	135.4	50	1491	96.7	△	480.4	2.2	2.3	8.5	80	625	0.87
YE5-280M-4	90	160.4	50	1491	96.9	△	576.5	2.2	2.3	8.5	80	725	0.88
YE5-315S-4	110	193.6	50	1490	97	△	705.0	2.1	2.2	8.5	88	895	0.89
YE5-315M-4	132	232.1	50	1490	97.1	△	846.0	2.1	2.2	8.5	88	1030	0.89
YE5-315L1-4	160	278	50	1489	97.2	△	1026.2	2.1	2.2	8.5	88	1100	0.9
YE5-315L1-4	185	321	50	1489	97.3	△	1186.5	2.1	2.2	8.5	88	1150	0.9
YE5-315L2-4	200	346.7	50	1489	97.4	△	1282.7	2.1	2.2	8.5	88	1230	0.9
YE5-355M1-4	220	381.5	50	1491	97.4	△	1409.1	2.1	2.2	8.5	92	1595	0.9
YE5-355M2-4	250	433.4	50	1491	97.4	△	1601.3	2.1	2.2	8.5	92	1650	0.9
YE5-355L1-4	280	485.4	50	1492	97.4	△	1792.2	2.1	2.2	8.5	92	1690	0.9
YE5-355L2-4	315	546	50	1492	97.4	△	2016.3	2.1	2.2	8.5	92	1800	0.9

YE5系列

6极1000r/min（同步转速）

规格 型号	功率 kW	电流 A	频率 Hz	转速 r/min	效率 %	接法	额定转矩 N·m	堵转转矩/额定转矩	最大转矩额定转矩	堵转电流/额定电流	噪声 dB(A)	重量 kg	功率因数 cosΦ
YE5-90S-6	0.75	1.9	50	950	85.7	Y	7.5	2.1	2.1	7.5	57	25	0.7
YE5-90L-6	1.1	2.6	50	950	87.2	Y	11.1	2.1	2.1	7.5	57	30	0.74
YE5-100L-6	1.5	3.6	50	960	88.4	Y	14.9	2.1	2.1	7.5	61	39	0.71
YE5-112M-6	2.2	5.2	50	972	89.7	Y	21.6	2.1	2.1	7.5	65	45	0.71
YE5-132S-6	3	7	50	975	90.6	Y	29.4	2.0	2.1	7.5	69	58	0.71
YE5-132M1-6	4	9.2	50	974	91.4	△	39.2	2.0	2.1	8.0	69	70	0.72
YE5-132M2-6	5.5	12.4	50	973	92.2	△	54.0	2.0	2.1	8.0	69	87	0.73
YE5-160M-6	7.5	15.8	50	982	92.9	△	72.9	2.0	2.1	8.0	73	131	0.78
YE5-160L-6	11	22.2	50	982	93.7	△	107.0	2.0	2.1	8.5	73	145	0.81
YE5-180L-6	15	30.2	50	986	94.3	△	145.3	2.0	2.1	8.5	73	198	0.8
YE5-200L1-6	18.5	37.2	50	988	94.6	△	178.8	2.0	2.1	8.5	73	230	0.8
YE5-200L2-6	22	43.5	50	988	94.9	△	212.7	2.0	2.1	8.5	73	270	0.81
YE5-225M-6	30	58.4	50	986	95.3	△	290.6	2.0	2.1	8.3	74	320	0.82
YE5-250M-6	37	70.8	50	991	95.6	△	356.6	2.0	2.1	8.3	76	420	0.83
YE5-280S-6	45	83.5	50	993	95.8	△	432.8	2.0	2.0	8.5	78	530	0.86
YE5-280M-6	55	102.3	50	993	96	△	529.0	2.0	2.0	8.5	78	566	0.85
YE5-315S-6	75	140.9	50	992	96.3	△	722.0	1.6	2.0	8.0	83	830	0.87
YE5-315M-6	90	163	50	992	96.5	△	866.4	1.6	2.0	8.0	83	995	0.85
YE5-315L1-6	110	203.6	50	992	96.6	△	1059.0	1.6	2.0	8.0	83	1075	0.86
YE5-315L2-6	132	241	50	991	96.8	△	1272.0	1.6	2.0	8.0	83	1155	0.86
YE5-355S-6	160	291.8	50	993	96.9	△	1538.8	1.6	2.0	8.0	85	1595	0.86
YE5-355M1-6	185	337	50	992	97	△	1781.0	1.6	2.0	8.0	85	1630	0.86
YE5-355M2-6	200	360.3	50	993	97	△	1923.5	1.6	2.0	8.0	85	1680	0.87
YE5-355L1-6	220	399.5	50	993	97	△	2115.8	1.6	2.0	8.0	85	1730	0.86
YE5-355L2-6	250	451.1	50	992	97	△	2406.8	1.6	2.0	8.0	85	1835	0.87

8极750r/min（同步转速）

规格 型号	功率 kW	电流 A	频率 Hz	转速 r/min	效率 %	接法	额定转矩 N·m	堵转转矩/额定转矩	最大转矩额定转矩	堵转电流/额定电流	噪声 dB(A)	重量 kg	功率因数 cosΦ
YE5-132S-8	2.2	5.4	50	725	87.2	Y	29.0	1.8	2.0	7.5	64	58	0.7
YE5-132M-8	3	7.4	50	725	88.4	Y	39.5	1.8	2.0	7.8	64	70	0.7
YE5-160M1-8	4	9.6	50	733	89.4	△	52.1	1.8	2.0	7.9	68	105	0.71
YE5-160M2-8	5.5	12.8	50	733	90.4	△	71.7	1.8	2.0	8.1	68	131	0.73
YE5-160L-8	7.5	16.9	50	732	91.3	△	97.8	1.8	2.0	7.8	68	160	0.74
YE5-180L-8	11	24.5	50	733	92.2	△	143.3	1.8	2.0	7.9	70	203	0.74
YE5-200L-8	15	32.7	50	736	92.9	△	194.6	1.8	2.0	8.0	73	272	0.75
YE5-225S-8	18.5	40.2	50	736	93.3	△	240.0	1.8	2.0	8.1	73	282	0.75
YE5-225M-8	22	46.2	50	737	93.6	△	285.1	1.8	2.0	8.3	73	300	0.77
YE5-250M-8	30	61.5	50	739	94.1	△	387.7	1.8	2.0	7.9	75	382	0.79
YE5-280S-8	37	76.4	50	739	94.4	△	478.1	1.8	2.0	7.9	76	489	0.78
YE5-280M-8	45	92.6	50	740	94.7	△	580.7	1.8	2.0	7.9	76	543	0.78
YE5-315S-8	55	110.1	50	741	94.9	△	708.8	1.6	2.0	8.2	82	742	0.8
YE5-315M-8	75	149.5	50	741	95.3	△	966.6	1.6	2.0	7.6	82	895	0.8
YE5-315L1-8	90	176.8	50	741	95.5	△	1159.9	1.6	2.0	7.7	82	985	0.81
YE5-315L2-8	110	215.7	50	741	95.7	△	1417.7	1.6	2.0	7.7	82	1120	0.81
YE5-355M1-8	132	256.1	50	743	95.9	△	1696.6	1.6	2.0	7.7	89	1570	0.82
YE5-355M2-8	160	308.7	50	742	96.1	△	2059.3	1.6	2.0	7.7	89	1630	0.82
YE5-355M3-8	185	356.5	50	743	96.2	△	2377.9	1.6	2.0	7.8	89	1680	0.82
YE5-355L1-8	200	384.9	50	743	96.3	△	2570.7	1.6	2.0	7.8	89	1760	0.82

外形及安装尺寸/
DIMENSIONS

YE5系列

IM B3

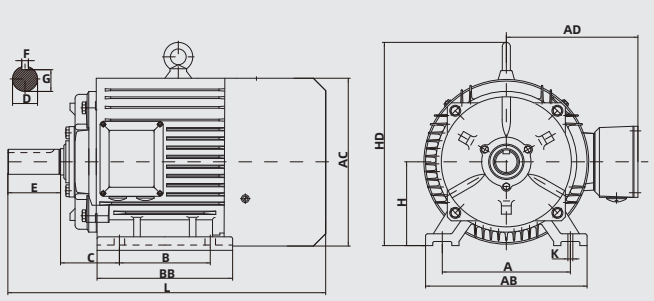

IM B5

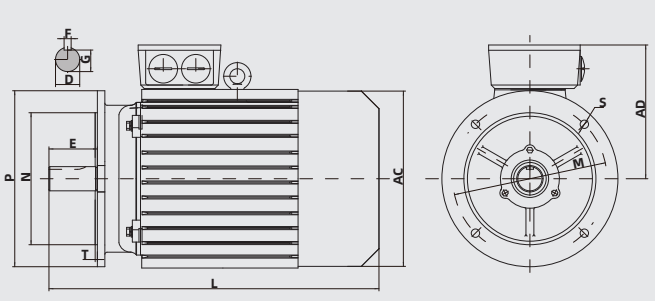

机座号	极数	YE5系列电机安装尺寸及公差														外形尺寸					
		A	B	C	D	E	F	G	H	K	M	N	P	S	T	BB	AB	AC	AD	HD	L
80M	2/4/6/8	125	100	50	19	40	6	15.5	80	4-Φ10	165	130	200	4-Φ12	3.5	142	160	167	143	162	300
90S	2/4/6/8	140	100	56	24	50	8	20	90	4-Φ10	165	130	200	4-Φ12	3.5	185	176	180	153	186	355
90L	2/4/6/8	140	125	56	24	50	8	20	90	4-Φ10	165	130	200	4-Φ12	3.5	211	176	180	153	186	385
100L	2/4/6/8	160	140	63	28	60	8	24	100	4-Φ12	215	180	250	4-Φ15	4	192	200	220	203	252	396
112M	2/4/6/8	190	140	70	28	60	8	24	112	4-Φ12	215	180	250	4-Φ15	4	182	226	235	211	270	442
132S	2/4/6/8	216	140	89	38	80	10	33	132	6-Φ12	265	230	300	4-Φ15	4	200	262	275	230	320	478
132M	2/4/6/8	216	178	89	38	80	10	33	132	6-Φ12	265	230	300	4-Φ15	4	230	262	275	230	320	478
160M	2/4/6/8	254	210	108	42	110	12	37	160	4-Φ15	300	250	350	4-Φ19	5	310	314	314	257	386	688
160L	2/4/6/8	254	254	108	42	110	12	37	160	4-Φ15	300	250	350	4-Φ19	5	310	314	314	257	386	728
180M	2/4/6/8	279	241	121	48	110	14	42.5	180	6-Φ15	300	250	350	4-Φ19	5	338	338	396	286	420	757
180L	2/4/6/8	279	279	121	48	110	14	42.5	180	6-Φ15	300	250	350	4-Φ19	5	338	338	396	286	420	757
200L	2/4/6/8	318	305	133	55	110	16	49	200	4-Φ19	350	300	400	4-Φ19	5	384	388	445	345	485	810
225S	4/8	356	286	149	60	140	18	53	225	6-Φ19	400	350	450	8-Φ19	5	400	431	485	366	543	898
225M	2	356	311	149	55	110	16	49	225	6-Φ19	400	350	450	8-Φ19	5	400	431	485	366	543	868
225M	4/6/8	356	311	149	60	140	18	53	225	6-Φ19	400	350	450	8-Φ19	5	400	431	485	366	543	898
250M	2	406	349	168	60	140	18	53	250	4-Φ24	500	450	550	8-Φ19	5	464	484	543	394	596	961
250M	4/6/8	406	349	168	65	140	18	58	250	4-Φ24	500	450	550	8-Φ19	5	464	484	543	394	596	961
280S	2	457	368	190	65	140	18	58	280	4-Φ24	500	450	550	8-Φ19	5	509	542	586	415	665	1000
280S	4/6/8	457	368	190	75	140	20	67.5	280	4-Φ24	500	450	550	8-Φ19	5	509	542	586	415	665	1000
280M	2	457	419	190	65	140	18	58	280	4-Φ24	500	450	550	8-Φ19	5	509	542	586	415	665	1044
280M	4/6/8	457	419	190	75	140	20	67.5	280	4-Φ24	500	450	550	8-Φ19	5	509	542	586	415	665	1044
315S	2	508	406	216	65	140	18	58	315	4-Φ28	600	550	660	8-Φ24	6	565	630	619	525	740	1215
315S	4/6/8	508	406	216	80	170	22	71	315	4-Φ28	600	550	660	8-Φ24	6	565	630	619	525	740	1215
315M	2	508	457	216	65	140	18	58	315	6-Φ28	600	550	660	8-Φ24	6	675	630	619	525	740	1320
315M	4/6/8	508	457	216	80	170	22	71	315	6-Φ28	600	550	660	8-Φ24	6	675	630	619	525	740	1350
315L	2	508	508	216	65	140	18	58	315	6-Φ28	600	550	660	8-Φ24	6	675	630	619	525	740	1320
315L	4/6/8	508	508	216	80	170	22	71	315	6-Φ28	600	550	660	8-Φ24	6	675	630	619	525	740	1350
355S	6	610	560	254	95	170	25	86	355	6-Φ28	740	680	800	8-Φ24	6	750	725	697	655	848	1545
355M	2	610	560	254	75	140	20	67.5	355	6-Φ28	740	680	800	8-Φ24	6	750	725	697	655	848	1545
355M	4/6/8	610	560	254	95	170	25	86	355	6-Φ28	740	680	800	8-Φ24	6	750	725	697	655	848	1575
355L	2	610	630	254	75	140	20	67.5	355	6-Φ28	740	680	800	8-Φ24	6	750	725	697	655	848	1545
355L	4/6/8	610	630	254	95	170	25	86	355	6-Φ28	740	680	800	8-Φ24	6	750	725	697	655	848	1575

*** 备注：安装尺寸参考国家标准尺寸，外形尺寸仅作为参考，若需要准确尺寸，以实物尺寸为准。**