豫通电机 YUTONG MOTOR

YBX4 SERIES HIGH EFFICIENCY FLAMEPROOF THREE-PHASE ASYNCHRONOUS MOTOR

YBX4系列高效率隔爆型三相异步电动机



Y B X4-132 S 1-4

- 异步电动机
- 隔爆型
- 设计序号
- 机座中心高
- 机座长度代号
- 铁心长度代号
- 极数

产品概述/PRODUCT OVERVIEW

功率范围：0.75~315kW　机座号：80-355　极数：2、4、6、8
电压：380V/660V，660V/1140V　频率：50Hz
冷却方式：IC411　防护等级：IP55　绝缘等级：F级
能效等级：GB18613-2020 二级能效(IEC标准 IE4)　防爆等级：Ex db I Mb，Ex db II BT4 Gb
海拔：<1000m，可定制高海拔、高湿热环境电机
环境温度：-20~40℃　工作制：S1，可定制频繁启动
优势：YBX4系列高效率隔爆型三相异步电动机采用全密封、自扇冷、鼠笼型结构，具有效率高、噪音低、振动小、堵转转矩高、运行可靠、外形美观等特点。全系列能效水平达到GB18613-2020《中小型三相异步电动机能效限定值及能效等级》标准的二级能效。是目前国家大力推广应用的新型防爆电机系列产品。YBX4系列高效率隔爆型三相异步电动机符合GB/T3836.1-2021《爆炸性环境第1部分:设备通用要求》和GB/T3836.2-2021《爆炸性环境第2部分:由隔爆外壳"d"保护的设备》。可以应用于油田、化工、矿山、隧道施工以及煤矿非采掘面等有爆炸危险的环境。该系列电动机的安装尺寸和隔爆性能也符会国际电工委员会IEC相关标准的要求，可以与国内外各类机械设备配套使用。

Power range: 0.75~315kW;　**Frame size**: 80-355;　**Number of poles**: 2, 4, 6, 8;
Voltage: 380V/660V, 660V/1140V　**Frequency**: 50Hz;　**Cooling method**: IC411;
Protection grade: IP55;　**Insulation grade**: Class F;
Energy efficiency level: GB18613-2020 Level 2 energy efficiency (IEC standard IE4);
Explosion-proof grade: Ex db I Mb; Ex db II BT4 Gb;
Altitude: <1000m, motors for high altitude, high humidity and heat environment can be customized;
Ambient temperature: -20~40℃;　**Duty Cycles**: S1, can be customized for frequent start;
Features:The YBX4 series high-efficiency flameproof three-phase asynchronous motor adopts a fully sealed, self-fan-cooled, squirrel-cage structure, with the characteristics of high efficiency, low noise, low vibration, high stall torque, reliable operation, and beautiful appearance. The energy efficiency level of the whole series reaches the second-level energy efficiency of the GB18613-2020 "Energy Efficiency Limit Values and Energy Efficiency Grades for Small and Medium-sized Three-phase Asynchronous Motors". It is a new series of explosion-proof motor products that the country is vigorously promoting and applying. The YBX4 series high-efficiency flameproof three-phase asynchronous motor complies with GB/T3836.1-2021 "Explosive Atmospheres Part 1: General Requirements for Equipment" and GB/T3836.2-2021 "Explosive Atmospheres Part 2: Equipment Protected by Flameproof Enclosure "d"". It can be used in oil fields, chemical industry, mining, tunnel construction, and non-mining faces of coal mines and other explosive environments. The installation dimensions and flameproof performance of this series of motors also meet the requirements of the relevant standards of the International Electrotechnical Commission IEC, and can be used with various types of mechanical equipment at home and abroad.



产品标准和技术要求
GB/T3836.1-2021 GB/T3836.2-2021

质量管理体系符合
GB/T 19001-2016/ISO 9001:2015
中国认可国际互认管理体系
MANAGEMENT SYSTEM CNAS C020-M

标准和要求
MT/T451-2011

符合如下标准
GB/T3836.1-2021
GB/T3836.2-2021

EACEURASIAN UNION
CONFORMITY
CERTIFICATION

产品性能数据/
PRODUCT PERFORMANCE DATA

2极3000r/min（同步转速）

规格 型号	功率 kW	电流 A	频率 Hz	转速 r/min	效率 %	接法	额定转矩 N·m	堵转转矩/ 额定转矩	最大转矩 额定转矩	堵转电流/ 额定电流	噪声 dB(A)	重量 kg	功率 因数 cosΦ
YBX4-80M1-2	0.75	1.64	50	2905	83.5	Y	2.5	2.3	2.3	6.8	67	35	0.83
YBX4-80M2-2	1.1	2.36	50	2905	85.2	Y	3.6	2.3	2.3	7.3	67	37	0.83
YBX4-90S-2	1.5	3.1	50	2910	86.5	Y	4.9	2.3	2.3	7.6	72	40	0.85
YBX4-90L-2	2.2	4.42	50	2910	88	Y	7.2	2.3	2.3	7.8	72	41	0.86
YBX4-100L-2	3	5.9	50	2915	89.1	Y	9.8	2.3	2.3	8.1	76	49	0.87
YBX4-112M-2	4	7.7	50	2915	90	△	13.1	2.3	2.3	8.3	77	57	0.88
YBX4-132S1-2	5.5	10.5	50	2925	90.9	△	18.0	2.2	2.3	8.0	80	75	0.88
YBX4-132S2-2	7.5	14	50	2930	91.7	△	24.4	2.2	2.3	7.8	80	80	0.89
YBX4-160M1-2	11	20.3	50	2945	92.6	△	35.7	2.2	2.3	7.9	86	152	0.89
YBX4-160M2-2	15	27.5	50	2945	93.3	△	48.6	2.2	2.3	8.0	86	130	0.89
YBX4-160L-2	18.5	33.7	50	2950	93.7	△	59.9	2.2	2.3	8.1	86	184	0.89
YBX4-180M-2	22	40	50	2955	94	△	71.1	2.2	2.3	8.2	88	191	0.89
YBX4-200L1-2	30	54.2	50	2965	94.5	△	96.6	2.2	2.3	7.5	90	300	0.89
YBX4-200L2-2	37	66.7	50	2965	94.8	△	119.2	2.2	2.3	7.5	90	315	0.89
YBX4-225M-2	45	80.2	50	2970	95	△	144.7	2.2	2.3	7.6	92	390	0.90
YBX4-250M-2	55	98	50	2970	95.3	△	176.9	2.2	2.3	7.6	92	472	0.90
YBX4-280S-2	75	133	50	2980	95.6	△	240.4	2.0	2.3	6.9	94	620	0.90
YBX4-280M-2	90	160.4	50	2980	95.8	△	288.4	2.0	2.3	7.0	94	640	0.89
YBX4-315S-2	110	194.2	50	2980	96	△	352.5	1.9	2.2	7.1	96	985	0.90
YBX4-315M-2	132	233.1	50	2980	96.2	△	423.0	1.9	2.2	7.1	96	1134	0.90
YBX4-315L1-2	160	280.6	50	2980	96.3	△	512.8	1.9	2.2	7.1	98	1188	0.89
YBX4-315L1-2	185	321.3	50	2980	96.4	△	592.9	1.9	2.2	7.1	98	1230	0.91
YBX4-315L2-2	200	353.9	50	2980	96.5	△	640.9	1.9	2.2	7.1	98	1260	0.89
YBX4-315L3-2	220	389.2	50	2980	96.5	△	705.0	1.8	2.2	7.1	100	1300	0.89
YBX4-355M2-2	250	432.6	50	2983	96.5	△	800.4	1.8	2.2	7.1	100	1760	0.91
YBX4-355L1-2	280	484.5	50	2983	96.5	△	896.4	1.8	2.2	7.1	100	1810	0.91
YBX4-355L2-2	315	545.1	50	2983	96.5	△	1008.5	1.8	2.2	7.1	100	1850	0.91

4极1500r/min（同步转速）

规格 型号	功率 kW	电流 A	频率 Hz	转速 r/min	效率 %	接法	额定转矩 N·m	堵转转矩/ 额定转矩	最大转矩 额定转矩	堵转电流/ 额定电流	噪声 dB(A)	重量 kg	功率 因数 cosΦ
YBX4-80M2-4	0.75	1.8	50	1460	85.7	Y	4.9	2.3	2.3	6.3	58	34	0.74
YBX4-90S-4	1.1	2.56	50	1455	87.2	Y	7.2	2.3	2.3	6.6	61	39	0.75
YBX4-90L-4	1.5	3.33	50	1455	88.2	Y	9.8	2.3	2.3	6.9	61	39	0.76
YBX4-100L1-4	2.2	4.73	50	1455	89.5	Y	14.4	2.3	2.3	7.5	64	48	0.79
YBX4-100L2-4	3	6.2	50	1455	90.4	Y	19.7	2.3	2.3	7.6	64	50	0.82
YBX4-112M-4	4	8.3	50	1455	91.1	△	26.3	2.3	2.3	7.7	65	61	0.81
YBX4-132S-4	5.5	11.1	50	1465	91.9	△	35.9	2.0	2.3	7.5	71	73	0.82
YBX4-132M-4	7.5	14.8	50	1465	92.6	△	48.9	2.0	2.3	7.4	71	85	0.83
YBX4-160M-4	11	21.6	50	1470	93.3	△	71.5	2.0	2.3	7.5	75	135	0.83
YBX4-160L-4	15	28.7	50	1470	93.9	△	97.4	2.0	2.3	7.5	75	157	0.85
YBX4-180M-4	18.5	35.1	50	1475	94.2	△	119.8	2.0	2.3	7.7	76	197	0.85
YBX4-180L-4	22	41.6	50	1475	94.5	△	142.4	2.0	2.3	7.8	76	201	0.85
YBX4-200L-4	30	56.5	50	1480	94.9	△	193.6	2.0	2.3	7.2	79	253	0.85
YBX4-225S-4	37	69.5	50	1485	95.2	△	237.9	2.0	2.3	7.3	81	335	0.85
YBX4-225M-4	45	84.3	50	1485	95.4	△	289.4	2.0	2.3	7.4	81	420	0.85
YBX4-250M-4	55	101.6	50	1485	95.7	△	353.7	2.0	2.3	7.4	83	509	0.86
YBX4-280S-4	75	136.4	50	1490	96	△	480.7	2.0	2.3	6.7	86	662	0.87
YBX4-280M-4	90	161.7	50	1489	96.1	△	577.2	2.0	2.3	6.9	86	719	0.88
YBX4-315S-4	110	194.5	50	1489	96.3	△	705.5	2.0	2.2	6.9	93	1034	0.89
YBX4-315M-4	132	233.8	50	1489	96.4	△	846.6	2.0	2.2	6.9	93	1176	0.89
YBX4-315L1-4	160	279.7	50	1489	96.6	△	1026.2	2.0	2.2	6.9	94	1229	0.9
YBX4-315L1-4	185	323.4	50	1489	96.6	△	1186.5	2.0	2.2	6.9	94	1286	0.9
YBX4-315L2-4	200	349.2	50	1489	96.7	△	1282.7	2.0	2.2	6.9	94	1312	0.9
YBX4-355M1-4	220	384.1	50	1490	96.7	△	1410.1	2.0	2.2	6.9	95	1810	0.9
YBX4-355M2-4	250	436.5	50	1490	96.7	△	1602.3	2.0	2.2	6.9	95	1860	0.9
YBX4-355L1-4	280	488.9	50	1490	96.7	△	1794.6	2.0	2.2	6.9	95	1925	0.9
YBX4-355L2-4	315	550	50	1490	96.7	△	2019.0	2.0	2.2	6.9	95	1965	0.9

豫通电机 YUTONG MOTOR

YBX4系列

6极1000r/min（同步转速）

规格 型号	功率 kW	电流 A	频率 Hz	转速 r/min	效率 %	接法	额定转矩 N·m	堵转转矩/额定转矩	最大转矩额定转矩	堵转电流/额定电流	噪声 dB(A)	重量 kg	功率因数 cosΦ
YBX4-90S-6	0.75	1.97	50	940	82.7	Y	7.6	2.1	2.1	5.8	57	38	0.7
YBX4-90L-6	1.1	2.7	50	940	84.5	Y	11.2	2.1	2.1	5.9	57	40	0.73
YBX4-100L-6	1.5	3.74	50	960	85.9	Y	14.9	2.1	2.1	6.0	61	47	0.71
YBX4-112M-6	2.2	5.3	50	965	87.4	Y	21.8	2.1	2.1	6.0	65	53	0.72
YBX4-132S-6	3	7.1	50	970	88.6	Y	29.5	2.0	2.1	6.2	69	84	0.73
YBX4-132M1-6	4	9.43	50	970	89.5	△	39.4	2.0	2.1	6.8	69	87	0.72
YBX4-132M2-6	5.5	12.6	50	970	90.5	△	54.1	2.0	2.1	6.5	69	90	0.74
YBX4-160M-6	7.5	16	50	975	91.3	△	73.5	2.1	2.1	6.7	73	122	0.78
YBX4-160L-6	11	22.5	50	975	92.3	△	107.7	2.1	2.1	6.9	73	147	0.81
YBX4-180L-6	15	30.7	50	985	92.9	△	145.4	2.0	2.1	7.2	73	192	0.8
YBX4-200L1-6	18.5	37.7	50	985	93.4	△	179.4	2.1	2.1	7.2	76	239	0.8
YBX4-200L2-6	22	44.1	50	985	93.7	△	213.3	2.1	2.1	7.3	76	260	0.81
YBX4-225M-6	30	59	50	988	94.2	△	290.0	2.0	2.1	7.1	76	327	0.82
YBX4-250M-6	37	71.7	50	988	94.5	△	357.6	2.1	2.1	7.1	78	437	0.83
YBX4-280S-6	45	84.9	50	990	94.8	△	434.1	2.1	2.0	7.2	80	537	0.85
YBX4-280M-6	55	103.1	50	990	95.1	△	530.6	2.1	2.0	7.2	80	589	0.85
YBX4-315S-6	75	142.2	50	992	95.4	△	722.0	2.0	2.0	6.7	85	1018	0.84
YBX4-315M-6	90	168.3	50	992	95.6	△	866.4	2.0	2.0	6.7	85	1102	0.85
YBX4-315L1-6	110	205.3	50	992	95.8	△	1059.0	2.0	2.0	6.7	85	1223	0.85
YBX4-315L2-6	132	243	50	992	96	△	1270.8	2.0	2.0	6.7	85	1244	0.86
YBX4-355S-6	160	293.9	50	992	96.2	△	1540.3	1.9	2.0	6.7	92	1710	0.86
YBX4-355M1-6	185	337.5	50	992	96.2	△	1781.0	1.9	2.0	6.7	92	1753	0.87
YBX4-355M2-6	200	364	50	992	96.3	△	1925.4	1.9	2.0	6.7	92	1820	0.87
YBX4-355L1-6	220	400.2	50	992	96.4	△	2117.9	1.9	2.0	6.7	92	1875	0.87
YBX4-355L2-6	250	454.1	50	992	96.5	△	2406.8	1.9	2.0	6.7	92	1920	0.87
YBX4-355L3-6	280	508.7	50	992	96.5	△	2695.6	1.9	2.0	6.7	92	1965	0.87

8极750r/min（同步转速）

规格 型号	功率 kW	电流 A	频率 Hz	转速 r/min	效率 %	接法	额定转矩 N·m	堵转转矩/额定转矩	最大转矩额定转矩	堵转电流/额定电流	噪声 dB(A)	重量 kg	功率因数 cosΦ
YBX4-132S-8	2.2	5.65	50	720	84.5	Y	29.2	1.8	2.0	5.0	64	82	0.7
YBX4-132M-8	3	7.58	50	720	85.9	Y	39.8	1.8	2.0	5.0	64	100	0.7
YBX4-160M1-8	4	9.7	50	730	87.1	△	52.3	1.9	2.0	6.0	68	131	0.71
YBX4-160M2-8	5.5	13.2	50	730	88.3	△	72.0	1.9	2.0	6.0	68	145	0.72
YBX4-160L-8	7.5	17.3	50	730	89.3	△	98.1	1.9	2.0	6.0	68	136	0.74
YBX4-180L-8	11	25.1	50	732	90.4	△	143.5	2.0	2.0	6.0	70	179	0.74
YBX4-200L-8	15	33.4	50	732	91.2	△	195.7	2.0	2.0	6.5	73	304	0.75
YBX4-225S-8	18.5	40.9	50	735	91.7	△	240.4	1.9	2.0	6.5	73	336	0.75
YBX4-225M-8	22	46.8	50	735	92.1	△	285.9	1.9	2.0	6.5	73	324	0.78
YBX4-250M-8	30	62.9	50	737	92.7	△	388.7	1.9	2.0	6.5	75	520	0.78
YBX4-280S-8	37	77.5	50	740	93.1	△	477.5	1.9	2.0	6.0	76	620	0.78
YBX4-280M-8	45	93.5	50	740	93.4	△	580.7	1.9	2.0	6.0	76	581	0.79
YBX4-315S-8	55	111.5	50	740	93.7	△	709.8	1.8	2.0	6.5	82	892	0.8
YBX4-315M-8	75	150.5	50	740	94.2	△	967.9	1.8	2.0	6.5	82	1013	0.81
YBX4-315L1-8	90	177.3	50	740	94.4	△	1161.5	1.8	2.0	6.5	82	1139	0.82
YBX4-315L2-8	110	216.5	50	740	94.7	△	1419.6	1.8	2.0	6.5	82	1244	0.82
YBX4-355M1-8	132	258.3	50	745	94.9	△	1692.1	1.8	2.0	6.5	90	1680	0.82
YBX4-355M2-8	160	311.8	50	745	95.1	△	2051.0	1.8	2.0	6.5	90	1730	0.82
YBX4-355M3-8	185	360.1	50	745	95.2	△	2371.5	1.8	2.0	6.5	90	1795	0.82
YBX4-355L1-8	200	385.8	50	745	95.4	△	2563.8	1.8	2.0	6.5	90	1845	0.83

外形及安装尺寸/
DIMENSIONS

YBX4系列

IM B3

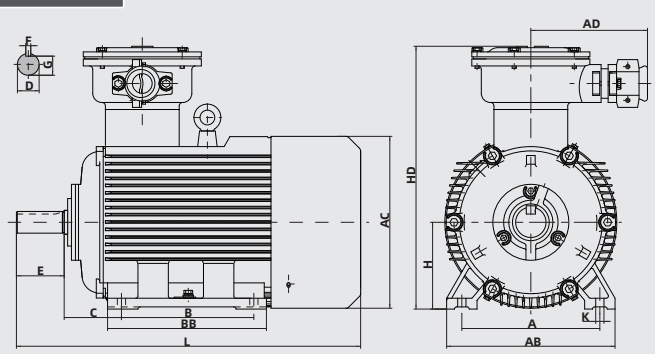

IM B5

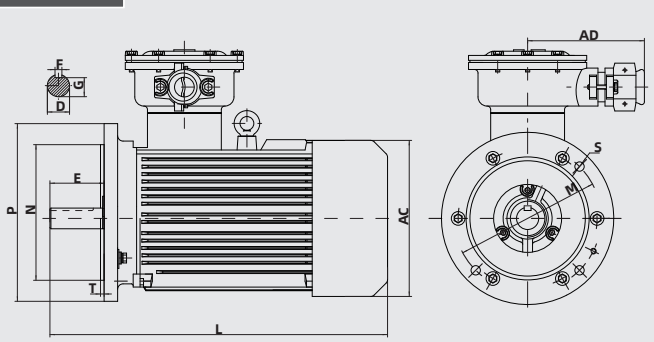

机座号	极数	YBX4系列电机安装尺寸及公差														外形尺寸					
		A	B	C	D	E	F	G	H	K	M	N	P	S	T	BB	AB	AC	AD	HD	L
80M	2/4/6/8	125	100	50	19	40	6	15.5	80	4-Φ10	165	130	200	4-Φ12	3.5	130	160	167	175	300	320
90S	2/4/6/8	140	100	56	24	50	8	20	90	4-Φ10	165	130	200	4-Φ12	3.5	130	176	183	175	320	365
90L	2/4/6/8	140	125	56	24	50	8	20	90	4-Φ10	165	130	200	4-Φ12	3.5	155	176	183	175	320	381
100L	2/4/6/8	160	140	63	28	60	8	24	100	4-Φ12	215	180	250	4-Φ15	4	180	200	196	180	345	448
112M	2/4/6/8	190	140	70	28	60	8	24	112	4-Φ12	215	180	250	4-Φ15	4	180	245	220	180	360	500
132S	2/4/6/8	216	140	89	38	80	10	33	132	4-Φ12	265	230	300	4-Φ15	4	190	280	259	180	420	550
132M	2/4/6/8	216	178	89	38	80	10	33	132	4-Φ12	265	230	300	4-Φ15	4	230	280	259	180	420	600
160M	2/4/6/8	254	210	108	42	110	12	37	160	4-Φ15	300	250	350	4-Φ19	5	260	330	315	205	485	720
160L	2/4/6/8	254	254	108	42	110	12	37	160	4-Φ15	300	250	350	4-Φ19	5	310	330	315	205	485	750
180M	2/4/6/8	279	241	121	48	110	14	42.5	180	4-Φ15	300	250	350	4-Φ19	5	311	349	356	205	525	771
180L	2/4/6/8	279	279	121	48	110	14	42.5	180	4-Φ15	300	250	350	4-Φ19	5	349	349	356	205	525	791
200L	2/4/6/8	318	305	133	55	110	16	49	200	4-Φ19	350	300	400	4-Φ19	5	370	390	400	250	645	840
225S	4/8	356	286	149	60	140	18	53	225	4-Φ19	400	350	450	8-Φ19	5	355	435	446	250	690	888
225M	2	356	311	149	55	110	16	49	225	4-Φ19	400	350	450	8-Φ19	5	380	435	446	250	690	888
225M	4/6/8	356	311	149	60	140	18	53	225	4-Φ19	400	350	450	8-Φ19	5	380	435	446	250	690	918
250M	2	406	349	168	60	140	18	53	250	4-Φ24	500	450	550	8-Φ19	5	420	486	495	300	730	965
250M	4/6/8	406	349	168	65	140	18	58	250	4-Φ24	500	450	550	8-Φ19	5	420	486	495	300	730	965
280S	2	457	368	190	65	140	18	58	280	4-Φ24	500	450	550	8-Φ19	5	438	542	547	300	790	1007
280S	4/6/8	457	368	190	75	140	20	67.5	280	4-Φ24	500	450	550	8-Φ19	5	438	542	547	300	790	1007
280M	2	457	419	190	65	140	18	58	280	4-Φ24	500	450	550	8-Φ19	5	489	542	547	300	790	1072
280M	4/6/8	457	419	190	75	140	20	67.5	280	4-Φ24	500	450	550	8-Φ19	5	489	542	547	300	790	1072
315S	2	508	406	216	65	140	18	58	315	4-Φ28	600	550	660	8-Φ24	6	570	628	620	365	910	1185
315S	4/6/8	508	406	216	80	170	22	71	315	4-Φ28	600	550	660	8-Φ24	6	570	628	620	365	910	1260
315M	2	508	457	216	65	140	18	58	315	6-Φ28	600	550	660	8-Φ24	6	680	628	620	365	910	1305
315M	4/6/8	508	457	216	80	170	22	71	315	6-Φ28	600	550	660	8-Φ24	6	680	628	620	365	910	1380
315L	2	508	508	216	65	140	18	58	315	6-Φ28	600	550	660	8-Φ24	6	680	628	620	365	910	1305
315L	4/6/8	508	508	216	80	170	22	71	315	6-Φ28	600	550	660	8-Φ24	6	680	628	620	365	910	1380
355S	6	610	500	254	95	170	25	86	355	4-Φ28	740	680	800	8-Φ24	6	636	726	700	320	1080	1485
355M	2	610	560	254	75	140	20	67.5	355	6-Φ28	740	680	800	8-Φ24	6	696	726	700	320	1080	1495
355M	4/6/8	610	560	254	95	170	25	86	355	6-Φ28	740	680	800	8-Φ24	6	696	726	700	320	1080	1565
355L	2	610	630	254	75	140	20	67.5	355	6-Φ28	740	680	800	8-Φ24	6	766	726	700	320	1080	1645
355L	4/6/8	610	630	254	95	170	25	86	355	6-Φ28	740	680	800	8-Φ24	6	766	726	700	320	1080	1675

*** 备注：安装尺寸参考国家标准尺寸，外形尺寸仅作为参考，若需要准确尺寸，以实物尺寸为准。**