豫通电机 YUTONG MOTOR

YBX4-E SERIES HIGH EFFICIENCY FLAMEPROOF THREE-PHASE ASYNCHRONOUS MOTOR

YBX4-E系列高效率隔爆型三相异步电动机



Y B X4-132 S 1-2 E

- Y — 异步电动机
- B — 隔爆型
- X4 — 设计序号
- 132 — 机座中心高
- S — 机座长度代号
- 1 — 铁心长度代号
- 2 — 极数

产品概述/PRODUCT OVERVIEW

功率范围：0.75~315kW　机座号：80-355　极数：2、4、6、8
电压：380V/660V，660V/1140V　频率：50Hz
冷却方式：IC411　防护等级：IP55　绝缘等级：F级
能效等级：GB18613-2020 三级能效(IEC标准 IE3)　防爆等级：Ex db I Mb，Ex db II BT4 Gb
海拔：<1000m，可定制高海拔、高湿热环境电机
环境温度：-20~40℃　工作制：S1，可定制频繁启动
优势：YBX4-E系列高效率隔爆型三相异步电动机采用全密封、自扇冷、鼠笼型结构，具有效率高、噪音低、振动小、堵转转矩高、运行可靠、外形美观等特点。YBX4-E系列高效率隔爆型三相异步电动机符合GB/T3836.1-2021《爆炸性环境第1部分:设备通用要求》和GB/T3836.2-2021《爆炸性环境第2部分:由隔爆外壳“d”保护的设备》。应用于油田、化工、矿山、隧道施工以及煤矿非采据面等有爆炸危险的环境。该系列电动机的安装尺寸和隔爆性能也符合国际电工委员会IEC相关标准的要求，可以与国内外各类机械设备配套使用。

Power range: 0.75~315kW;　**Frame size**: 80-355;　**Number of poles**: 2, 4, 6, 8;
Voltage: 380V/660V; 660V/1140V;　**Frequency**: 50Hz;　**Cooling method**: IC411;
Protection grade: IP55;　**Insulation grade**: Class F;
Energy efficiency level: GB18613-2020 Level 3 energy efficiency (IEC standard Ie3);
Explosion-proof grade: Ex db I Mb; Ex db II BT4 Gb;
Altitude: <1000m, motors for high altitude, high humidity and heat environment can be customized;
Ambient temperature: -20~40℃;　**Duty Cycles**: S1, can be customized for frequent start;
Features:The YBX4-E series high-efficiency flameproof three-phase asynchronous motor adopts a fully sealed, self-fan-cooled, squirrel-cage structure, with the characteristics of high efficiency, low noise, low vibration, high stall torque, reliable operation, and beautiful appearance. The YBX4-E series high-efficiency flameproof three-phase asynchronous motor complies with GB/T3836.1-2021 "Explosive Atmospheres Part 1: General Requirements for Equipment" and GB/T3836.2-2021 "Explosive Atmospheres Part 2: Equipment Protected by Flameproof Enclosure "d"". It is used in explosive environments such as oil fields, chemical industries, mines, tunnel construction, and non-mining surfaces of coal mines. The installation dimensions and flameproof performance of this series of motors also meet the requirements of the relevant standards of the International Electrotechnical Commission IEC, and can be used with various types of mechanical equipment at home and abroad.



产品标准和技术要求
GB/T3836.1-2021 GB/T3836.2-2021

质量管理体系符合
GB/T 19001-2016/ISO 9001:2015
中国认可国际互认管理体系
MANAGEMENT SYSTEM CNAS C020-M

标准和要求
MT/T451-2011

符合如下标准
GB/T3836.1-2021
GB/T3836.2-2021

EACEURASIAN UNION
CONFORMITY
CERTIFICATION

YBX4-E系列

产品性能数据/
PRODUCT PERFORMANCE DATA

2极3000r/min（同步转速）

规格 型号	功率 kW	电流 A	频率 Hz	转速 r/min	效率 %	接法	额定转矩 N·m	堵转转矩/ 额定转矩	最大转矩 额定转矩	堵转电流/ 额定电流	噪声 dB(A)	重量 kg	功率 因数 cosΦ
YBX4-80M1-2E	0.75	1.7	50	2855	80.7	Y	2.5	2.2	2.3	8.5	62	33	0.82
YBX4-80M2-2E	1.1	2.4	50	2855	82.7	Y	3.7	2.2	2.3	7.6	62	35	0.83
YBX4-90S-2E	1.5	3.2	50	2875	84.2	Y	5.0	2.2	2.3	7.9	67	36	0.84
YBX4-90L-2E	2.2	4.5	50	2875	85.9	Y	7.3	2.2	2.3	7.9	67	39	0.85
YBX4-100L-2E	3	6	50	2880	87.1	Y	9.9	2.2	2.3	8.5	74	47	0.87
YBX4-112M-2E	4	7.8	50	2900	88.1	△	13.2	2.2	2.3	8.5	77	55	0.88
YBX4-132S1-2E	5.5	10.6	50	2900	89.2	△	18.1	2.0	2.3	8.5	79	71	0.88
YBX4-132S2-2E	7.5	14.4	50	2900	90.1	△	24.7	2.0	2.3	8.5	79	74	0.88
YBX4-160M1-2E	11	20.6	50	2940	91.2	△	35.7	2.0	2.3	8.5	81	145	0.89
YBX4-160M2-2E	15	27.9	50	2940	91.9	△	48.7	2.0	2.3	8.5	81	165	0.89
YBX4-160L-2E	18.5	34.2	50	2940	92.4	△	60.1	2.0	2.3	8.5	81	175	0.89
YBX4-180M-2E	22	40.6	50	2955	92.7	△	71.1	2.0	2.3	8.5	83	187	0.89
YBX4-200L1-2E	30	54.9	50	2965	93.3	△	96.6	2.0	2.3	8.5	84	285	0.89
YBX4-200L2-2E	37	67.5	50	2965	93.7	△	119.2	2.0	2.3	8.5	84	300	0.89
YBX4-225M-2E	45	80.9	50	2970	94	△	144.7	2.0	2.3	8.0	86	372	0.9
YBX4-250M-2E	55	98.5	50	2970	94.3	△	176.9	2.0	2.3	8.0	89	450	0.9
YBX4-280S-2E	75	133.7	50	2970	94.7	△	241.2	1.8	2.3	7.5	91	590	0.9
YBX4-280M-2E	90	160.5	50	2970	95	△	289.4	1.8	2.3	7.5	91	610	0.9
YBX4-315S-2E	110	195.1	50	2980	95.2	△	352.5	1.8	2.3	7.5	92	939	0.9
YBX4-315M-2E	132	233.6	50	2980	95.4	△	423.0	1.8	2.3	7.5	92	1080	0.9
YBX4-315L1-2E	160	281	50	2980	95.6	△	512.8	1.8	2.3	7.5	92	1132	0.93
YBX4-315L1-2E	185	322.8	50	2980	95.7	△	592.9	1.8	2.3	7.5	92	1168	0.91
YBX4-315L2-2E	200	348.6	50	2980	95.8	△	640.9	1.8	2.2	7.5	92	1197	0.91
YBX4-315L3-2E	220	383.5	50	2980	95.8	△	705.0	1.8	2.2	7.5	92	1235	0.91
YBX4-355M1-2E	220	383.5	50	2980	95.8	△	705.0	1.8	2.2	7.5	100	1710	0.91
YBX4-355M2-2E	250	435.8	50	2980	95.8	△	801.2	1.6	2.2	7.5	100	1767	0.91
YBX4-355L1-2E	280	488	50	2980	95.8	△	897.3	1.6	2.2	7.5	100	1814	0.91
YBX4-355L2-2E	315	549	50	2980	95.8	△	1009.5	1.6	2.2	7.5	100	1852	0.91

4极1500r/min（同步转速）

规格 型号	功率 kW	电流 A	频率 Hz	转速 r/min	效率 %	接法	额定转矩 N·m	堵转转矩/ 额定转矩	最大转矩 额定转矩	堵转电流/ 额定电流	噪声 dB(A)	重量 kg	功率 因数 cosΦ
YBX4-80M2-4E	0.75	1.9	50	1427	82.5	Y	5.0	2.3	2.3	6.6	56	32	0.75
YBX4-90S-4E	1.1	2.6	50	1430	84.1	Y	7.3	2.3	2.3	6.8	59	37	0.76
YBX4-90L-4E	1.5	3.4	50	1430	85.3	Y	10.0	2.3	2.3	7.0	59	38	0.79
YBX4-100L1-4E	2.2	4.8	50	1440	86.7	Y	14.6	2.3	2.3	7.6	64	44	0.81
YBX4-100L2-4E	3	6.3	50	1440	87.7	Y	19.9	2.3	2.3	7.6	64	46	0.82
YBX4-112M-4E	4	8.4	50	1450	88.6	△	26.3	2.2	2.3	7.8	65	57	0.82
YBX4-132S-4E	5.5	11.2	50	1455	89.6	△	36.1	2.0	2.3	7.9	71	70	0.83
YBX4-132M-4E	7.5	15	50	1455	90.4	△	49.2	2.0	2.3	7.5	71	82	0.84
YBX4-160M-4E	11	21.7	50	1467	91.4	△	71.6	2.2	2.3	7.7	73	130	0.85
YBX4-160L-4E	15	28.8	50	1470	92.1	△	97.4	2.2	2.3	7.8	73	155	0.86
YBX4-180M-4E	18.5	35.4	50	1470	92.6	△	120.2	2.0	2.3	7.8	76	191	0.86
YBX4-180L-4E	22	41.8	50	1466	93	△	143.3	2.0	2.3	7.8	76	195	0.86
YBX4-200L-4E	30	56.7	50	1470	93.6	△	194.9	2.0	2.3	7.3	76	243	0.86
YBX4-225S-4E	37	69.7	50	1480	93.9	△	238.8	2.0	2.3	7.4	78	315	0.86
YBX4-225M-4E	45	84.5	50	1480	94.2	△	290.4	2.0	2.3	7.4	78	400	0.86
YBX4-250M-4E	55	102.8	50	1480	94.6	△	354.9	2.2	2.3	7.4	79	485	0.86
YBX4-280S-4E	75	136.5	50	1480	95	△	484.0	2.0	2.3	6.9	80	630	0.88
YBX4-280M-4E	90	163.3	50	1485	95.2	△	578.8	2.0	2.3	6.9	80	685	0.88
YBX4-315S-4E	110	197	50	1485	95.4	△	707.4	2.0	2.2	7.0	88	985	0.89
YBX4-315M-4E	132	235.8	50	1485	95.6	△	848.9	2.0	2.2	7.0	88	1120	0.89
YBX4-315L1-4E	160	282.1	50	1485	95.8	△	1029.0	2.0	2.2	7.1	88	1170	0.90
YBX4-315L1-4E	185	325.7	50	1485	95.9	△	1189.7	2.0	2.2	7.1	88	1225	0.9
YBX4-315L2-4E	200	351.8	50	1485	96	△	1286.2	2.0	2.2	7.1	88	1250	0.9
YBX4-355M1-4E	220	386.9	50	1490	96	△	1410.1	2.0	2.2	7.1	95	1724	0.9
YBX4-355M2-4E	250	439.71	50	1490	96	△	1602.3	2.0	2.2	7.1	95	1767	0.9
YBX4-355L1-4E	280	492.4	50	1490	96	△	1794.6	2.0	2.2	7.1	95	1829	0.9
YBX4-355L2-4E	315	554	50	1490	96	△	2019.0	2.0	2.2	7.1	95	1867	0.9

豫通电机 YUTONG MOTOR

YBX4-E系列

6极1000r/min（同步转速）

规格 型号	功率 kW	电流 A	频率 Hz	转速 r/min	效率 %	接法	额定转矩 N·m	堵转转矩/额定转矩	最大转矩额定转矩	堵转电流/额定电流	噪声 dB(A)	重量 kg	功率因数 cosΦ
YBX4-90S-6E	0.75	2	50	935	78.9	Y	7.7	2.0	2.1	6.0	57	36	0.71
YBX4-90L-6E	1.1	2.8	50	940	81	Y	11.2	2.0	2.1	6.0	57	38	0.73
YBX4-100L-6E	1.5	3.8	50	945	82.5	Y	15.2	2.0	2.1	6.5	61	45	0.73
YBX4-112M-6E	2.2	5.4	50	950	84.3	Y	22.1	2.0	2.1	6.6	65	50	0.74
YBX4-132S-6E	3	7.2	50	960	85.6	Y	29.8	2.0	2.1	6.8	69	80	0.74
YBX4-132M1-6E	4	9.5	50	960	86.8	△	39.8	2.0	2.1	6.8	69	82	0.74
YBX4-132M2-6E	5.5	12.7	50	960	88	△	54.7	2.0	2.1	7.0	69	86	0.75
YBX4-160M-6E	7.5	16.2	50	970	89.1	△	73.8	2.0	2.1	7.0	73	118	0.79
YBX4-160L-6E	11	23.1	50	970	90.3	△	108.3	2.0	2.1	7.2	73	142	0.8
YBX4-180L-6E	15	30.9	50	975	91.2	△	146.9	2.0	2.1	7.3	73	186	0.81
YBX4-200L1-6E	18.5	37.9	50	975	91.7	△	181.2	2.0	2.1	7.3	73	231	0.81
YBX4-200L2-6E	22	44.8	50	975	92.2	△	215.5	2.0	2.1	7.4	73	250	0.81
YBX4-225M-6E	30	59.2	50	985	92.9	△	290.9	2.0	2.1	6.9	74	302	0.83
YBX4-250M-6E	37	71.8	50	985	93.3	△	358.7	2.0	2.1	7.1	76	425	0.84
YBX4-280S-6E	45	85.9	50	985	93.7	△	436.3	2.0	2.0	7.3	78	30	0.85
YBX4-280M-6E	55	103.3	50	985	94.1	△	533.2	2.0	2.0	7.3	78	569	0.86
YBX4-315S-6E	75	143.4	50	985	94.6	△	727.2	2.0	2.0	6.6	83	970	0.84
YBX4-315M-6E	90	169.6	50	985	94.9	△	872.6	2.0	2.0	6.7	83	1050	0.85
YBX4-315L1-6E	110	206.8	50	985	95.1	△	1066.5	2.0	2.0	6.7	83	1165	0.85
YBX4-315L2-6E	132	244.5	50	985	95.4	△	1279.8	2.0	2.0	6.8	83	1185	0.86
YBX4-355S-6E	160	295.7	50	985	95.6	△	1551.3	1.8	2.0	6.8	85	1625	0.86
YBX4-355M1-6E	185	337.7	50	985	95.7	△	1793.7	1.8	2.0	6.8	85	1658	0.87
YBX4-355M2-6E	200	364.6	50	985	95.8	△	1939.1	1.8	2.0	6.8	85	1695	0.87
YBX4-355L1-6E	220	401.1	50	985	95.8	△	2133.0	1.8	2.0	6.8	85	1725	0.87
YBX4-355L2-6E	250	455.8	50	985	95.8	△	2423.9	1.8	2.0	6.8	85	1762	0.87
YBX4-355L3-6E	280	510.5	50	985	95.8	△	2714.7	1.8	2.0	6.8	85	1830	0.87

8极750r/min（同步转速）

规格 型号	功率 kW	电流 A	频率 Hz	转速 r/min	效率 %	接法	额定转矩 N·m	堵转转矩/额定转矩	最大转矩额定转矩	堵转电流/额定电流	噪声 dB(A)	重量 kg	功率因数 cosΦ
YBX4-132S-8E	2.2	5.8	50	705	81.9	Y	29.8	1.8	2.0	6.7	64	78	0.71
YBX4-132M-8E	3	7.6	50	706	83.5	Y	40.6	1.8	2.0	6.9	64	95	0.73
YBX4-160M1-8E	4	9.8	50	715	84.8	△	53.4	1.9	2.0	6.9	68	125	0.73
YBX4-160M2-8E	5.5	13.5	50	715	86.2	△	73.5	1.9	2.0	6.9	68	138	0.74
YBX4-160L-8E	7.5	17.5	50	720	87.3	△	99.5	1.9	2.0	6.6	68	130	0.75
YBX4-180L-8E	11	25.2	50	730	88.6	△	143.9	2.0	2.0	6.6	70	170	0.75
YBX4-200L-8E	15	33.5	50	730	89.6	△	196.2	2.0	2.0	6.8	73	290	0.76
YBX4-225S-8E	18.5	41	50	730	90.1	△	242.0	1.9	2.0	6.8	73	320	0.76
YBX4-225M-8E	22	47.2	50	730	90.6	△	287.8	1.9	2.0	7.0	73	312	0.78
YBX4-250M-8E	30	63.2	50	730	91.3	△	392.5	1.9	2.0	6.7	75	495	0.79
YBX4-280S-8E	37	77.6	50	730	91.8	△	484.0	1.9	2.0	6.7	76	590	0.79
YBX4-280M-8E	45	93.9	50	740	92.2	△	580.7	1.9	2.0	6.7	76	568	0.79
YBX4-315S-8E	55	111.6	50	740	92.5	△	709.8	1.8	2.0	6.8	82	850	0.81
YBX4-315M-8E	75	151.2	50	740	93.1	△	967.9	1.8	2.0	6.3	82	965	0.81
YBX4-315L1-8E	90	178.6	50	740	93.4	△	1161.5	1.8	2.0	6.4	82	1085	0.82
YBX4-315L2-8E	110	217.6	50	740	93.7	△	1419.6	1.8	2.0	6.4	82	1185	0.82
YBX4-355M1-8E	132	260.2	50	745	94	△	1692.1	1.8	2.0	6.4	89	1596	0.82
YBX4-355M2-8E	160	314.5	50	745	94.3	△	2051.0	1.8	2.0	6.4	89	1634	0.82
YBX4-355M3-8E	185	362.8	50	745	94.5	△	2371.5	1.8	2.0	6.4	89	1692	0.82
YBX4-355L1-8E	200	387.1	50	745	94.6	△	2563.8	1.8	2.0	6.4	89	1725	0.83
YBX4-355L2-8E	220	425.8	50	745	94.6	△	2820.1	1.8	2.0	6.4	89	1795	0.83

外形及安装尺寸/
DIMENSIONS

YBX4-E系列

IM B3

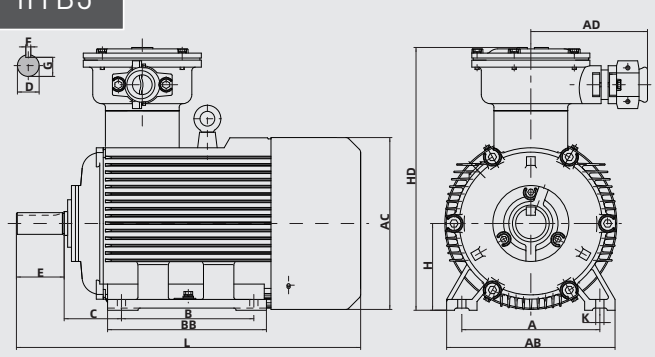

IM B5

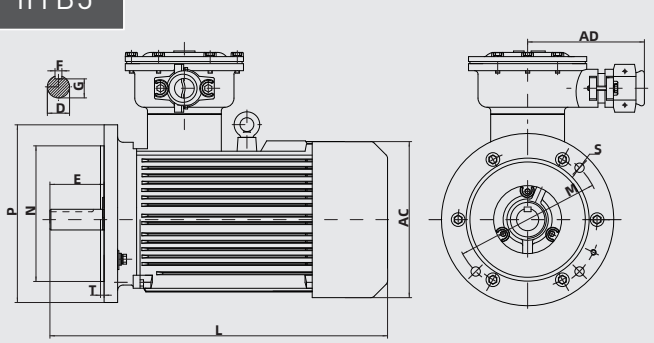

机座号	极数	YBX4-E系列电机安装尺寸及公差														外形尺寸					
		A	B	C	D	E	F	G	H	K	M	N	P	S	T	BB	AB	AC	AD	HD	L
80M	2/4/6/8	125	100	50	19	40	6	15.5	80	4-Φ10	165	130	200	4-Φ12	3.5	130	160	167	175	300	320
90S	2/4/6/8	140	100	56	24	50	8	20	90	4-Φ10	165	130	200	4-Φ12	3.5	130	176	183	175	320	365
90L	2/4/6/8	140	125	56	24	50	8	20	90	4-Φ10	165	130	200	4-Φ12	3.5	155	176	183	175	320	381
100L	2/4/6/8	160	140	63	28	60	8	24	100	4-Φ12	215	180	250	4-Φ15	4	180	200	196	180	345	435
112M	2/4/6/8	190	140	70	28	60	8	24	112	4-Φ12	215	180	250	4-Φ15	4	180	245	220	180	360	445
132S	2/4/6/8	216	140	89	38	80	10	33	132	4-Φ12	265	230	300	4-Φ15	4	190	280	259	180	420	490
132M	2/4/6/8	216	178	89	38	80	10	33	132	4-Φ12	265	230	300	4-Φ15	4	230	280	259	180	420	520
160M	2/4/6/8	254	210	108	42	110	12	37	160	4-Φ15	300	250	350	4-Φ19	5	260	330	315	205	485	645
160L	2/4/6/8	254	254	108	42	110	12	37	160	4-Φ15	300	250	350	4-Φ19	5	310	330	315	205	485	685
180M	2/4/6/8	279	241	121	48	110	14	42.5	180	4-Φ15	300	250	350	4-Φ19	5	311	349	356	205	525	720
180L	2/4/6/8	279	279	121	48	110	14	42.5	180	4-Φ15	300	250	350	4-Φ19	5	349	349	356	205	525	740
200L	2/4/6/8	318	305	133	55	110	16	49	200	4-Φ19	350	300	400	4-Φ19	5	370	390	400	250	645	850
225S	4/8	356	286	149	60	140	18	53	225	4-Φ19	400	350	450	8-Φ19	5	355	435	446	250	690	865
225M	2	356	311	149	55	110	16	49	225	4-Φ19	400	350	450	8-Φ19	5	380	435	446	250	690	860
225M	4/6/8	356	311	149	60	140	18	53	225	4-Φ19	400	350	450	8-Φ19	5	380	435	446	250	690	890
250M	2	406	349	168	60	140	18	53	250	4-Φ24	500	450	550	8-Φ19	5	420	486	495	300	730	945
250M	4/6/8	406	349	168	65	140	18	58	250	4-Φ24	500	450	550	8-Φ19	5	420	486	495	300	730	945
280S	2	457	368	190	65	140	18	58	280	4-Φ24	500	450	550	8-Φ19	5	438	542	547	300	790	1010
280S	4/6/8	457	368	190	75	140	20	67.5	280	4-Φ24	500	450	550	8-Φ19	5	438	542	547	300	790	1010
280M	2	457	419	190	65	140	18	58	280	4-Φ24	500	450	550	8-Φ19	5	489	542	547	300	790	1060
280M	4/6/8	457	419	190	75	140	20	67.5	280	4-Φ24	500	450	550	8-Φ19	5	489	542	547	300	790	1060
315S	2	508	406	216	65	140	18	58	315	4-Φ28	600	550	660	8-Φ24	6	570	628	620	365	910	1189
315S	4/6/8	508	406	216	80	170	22	71	315	4-Φ28	600	550	660	8-Φ24	6	570	628	620	365	910	1219
315M	2	508	457	216	65	140	18	58	315	6-Φ28	600	550	660	8-Φ24	6	680	628	620	365	910	1299
315M	4/6/8	508	457	216	80	170	22	71	315	6-Φ28	600	550	660	8-Φ24	6	680	628	620	365	910	1329
315L	2	508	508	216	65	140	18	58	315	6-Φ28	600	550	660	8-Φ24	6	680	628	620	365	910	1299
315L	4/6/8	508	508	216	80	170	22	71	315	6-Φ28	600	550	660	8-Φ24	6	680	628	620	365	910	1329
355S	6	610	500	254	95	170	25	86	355	4-Φ28	740	680	800	8-Φ24	6	636	726	700	320	1080	1485
355M	2	610	560	254	75	140	20	67.5	355	6-Φ28	740	680	800	8-Φ24	6	696	726	700	320	1080	1495
355M	4/6/8	610	560	254	95	170	25	86	355	6-Φ28	740	680	800	8-Φ24	6	696	726	700	320	1080	1565
355L	2	610	630	254	75	140	20	67.5	355	6-Φ28	740	680	800	8-Φ24	6	766	726	700	320	1080	1645
355L	4/6/8	610	630	254	95	170	25	86	355	6-Φ28	740	680	800	8-Φ24	6	766	726	700	320	1080	1675

*** 备注：安装尺寸参考国家标准尺寸，外形尺寸仅作为参考，若需要准确尺寸，以实物尺寸为准。**